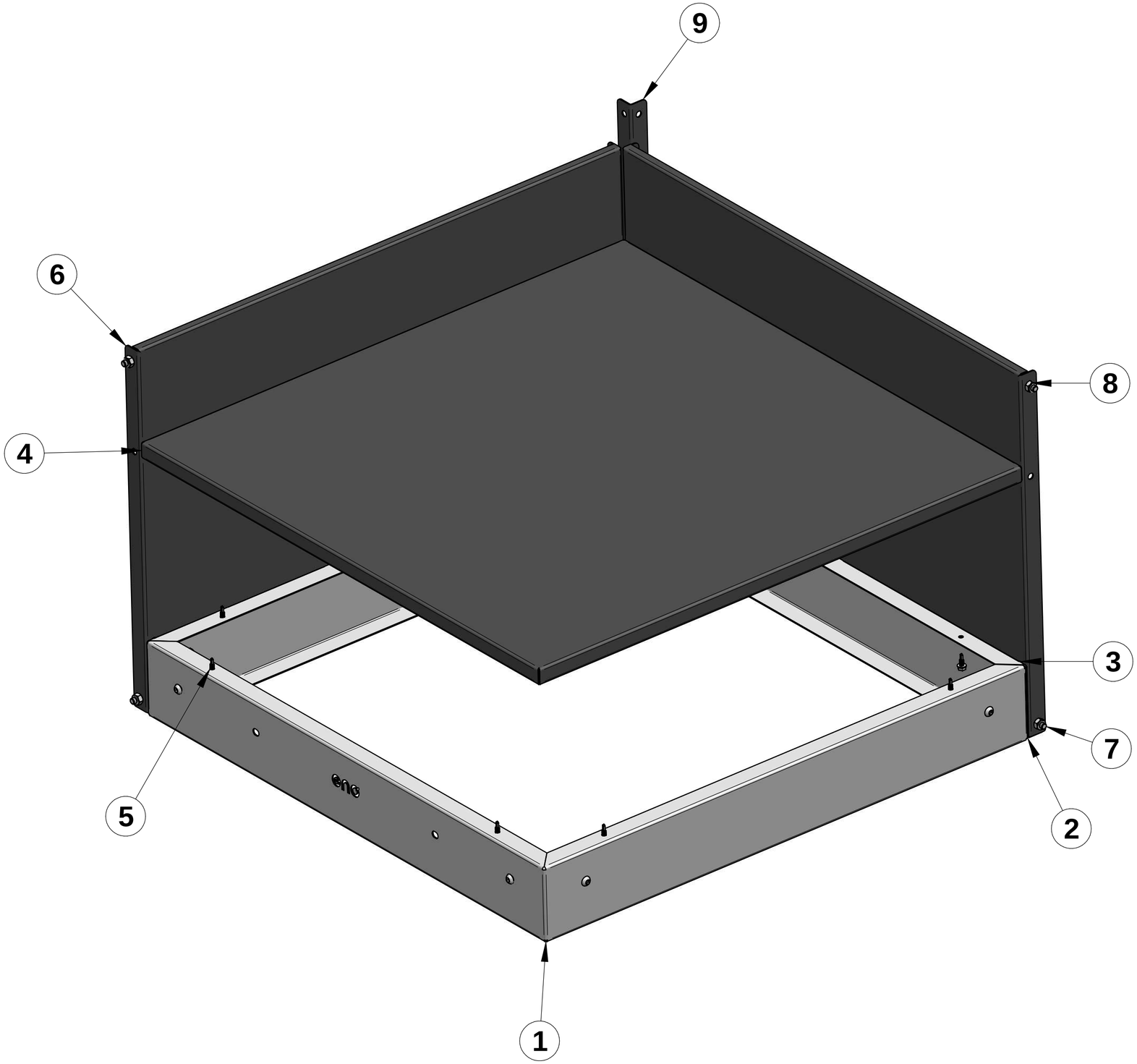

N°	Qté	Référence	Indice	Description	Matière
9	1	MOD14003385		CORNIERE MODULO D'ANGLE	
8	16	71639		ECROU H-M6 INOX " NYLSTOP "	Acier inoxydable
7	16	71605	A	VIS TBHC M6-12 INOX	Acier inoxydable
6	2	MOD14003285		CREDENCE MODULO D'ANGLE	
5	8	71717		VIS HE, ST4,2-13 AUTOPERCEUSE	Acier inoxydable Z7CN18.09
4	1	MIP06003085		PLATEAU 600 x 600	
3	4	71389		RIVET A RUPTURE DE TIGE D.4	Acier inoxydable Z7CN18.09
2	1	MIP06413102		SUPPORT AR. PLAN DE TRAVAIL	Acier inox 441 (Féritique)
1	1	MIP06413101		SUPPORT AV. PLAN DE TRAVAIL	Acier inox 441 (Féritique)

Surface: **Trait. de Surface:** **Masse:** 29,409 kg

Ce document est la propriété exclusive de la société ENO.
Toute communication, divulgation ou reproduction, même partielle
doit faire l'objet d'une autorisation écrite de son proprietaire.

Dessiné par: be1 **le** 02/06/2021

Vérifié par: **le**

ECHELLE :

Format: A 2

95, rue de la terraudière
79000 NIORT

PLATEAU D'ANGLE NOIR

Pages 3 / 2

\\enteno.local\eno\Betude\PRODUITS FINIS\MOD1585.asm

MOD1585

Dernière Modif. le 16/01/2025